TILLÆG HOVEDKATALOG

SACA
HAR HELE
LØSNINGEN

IKKE KUN
RØRSYSTEMET

SACA

- din leverandør af trykluftsrør

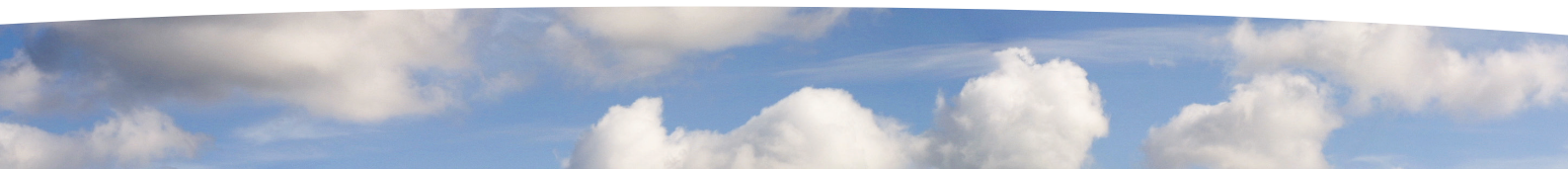

NIPPELMUFFE UDVENDIGT GEVIND

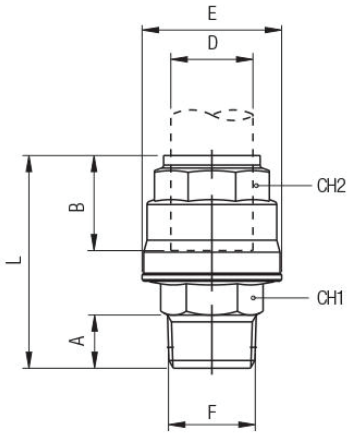

90010

D	F	A	B	E	L	CH1	CH2 str.	Pakke
20 -	1/2	14	31,5	34,5	56	22	30	5
20 -	3/4	16,5	31,5	34,5	61	22	30	5
25 -	1/2	14	38,5	42,5	65	27	35	5
25 -	3/4	16,5	38,5	42,5	66	27	35	5
25 -	1”	19	38,5	42,5	70,5	27	35	5
32 -	1”	19	46	52	76,5	34	45	2
40 -	1”	19	52	63	86,5	45	55	2
40 -	1”1/4	21,5	52	63	89,5	45	55	2
40 -	1”1/2	21,5	52	63	92	50	55	2
50 -	1”	19	63,5	73	102,5	60	65	2
50 -	1”1/2	21,5	63,5	73	105	50	65	2
50 -	2”	24	63,5	73	111	60	65	2

OBS:
Produkter markeret med farve er NYHEDER under dette varenummer

FLANGERØR

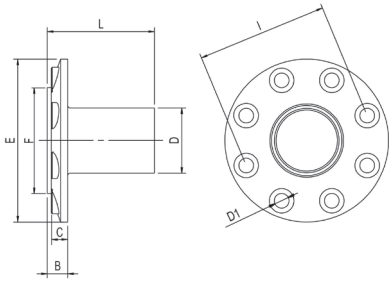

90013

D	B	C	E	F	L	D1	I str.	Pakke
80 -	25	20	200	130	131	18	160	1
110 -	25	20	220	158	166	18	180	1

FLANGERØR

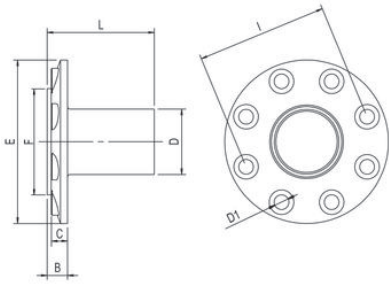

90014

D	B	C	E	F	L	D1	I str.	Pakke
80 -	25	20	190,5	130	131	19	152,4	1
110 -	25	20	228,6	158	166	19	190,5	1

TILSLUTNINGSSLANGE

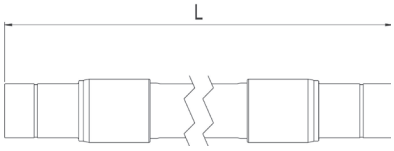

BAR Maks. 15 bar

Temperatur -15° C til +200° C

90806

Ø	Længde i mm							Pakke str.
20	750	1000	-	2000	-	-	-	1
25	-	1000	-	2000	-	-	-	1
32	-	1000	-	2000	-	3000	-	1
40	-	1000	-	2000	-	3000	-	1
50	-	-	1500	-	2500	-	3500	1
63	-	-	1500	-	2500	-	3500	1

SIKKERHEDS-WIRE TIL ARTIKEL 90806

90808

D	Pakke str.
	1

REDUKTIONS-TEE MED KONDENSAFTAP

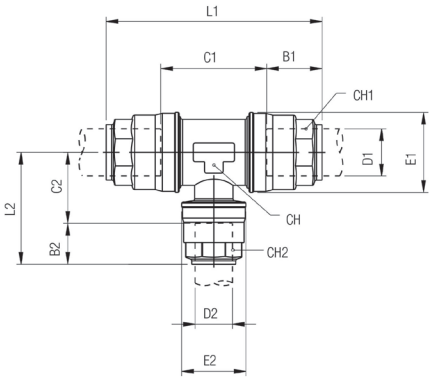

90259

D1	D2	B1	B2	C1	C2	E1	E2	L1	L2	CH	CH1	CH2	Pakke str.
20	20	38,5	31,5	45,5	27,5	42,5	34,5	121,5	59	35	35	30	3
25	20	46	31,5	54,5	31,5	52	34,5	146,5	63	45	45	30	2
32	20	46	38	54,5	31,5	52	42,5	146,5	70	45	45	35	2
40	20	52,5	31,5	60	34,5	63	34,5	165,5	66	55	55	30	2
50	20	52,5	38	60	34,5	63	42,5	165,5	73	55	55	35	2

KONDENSDRÆN

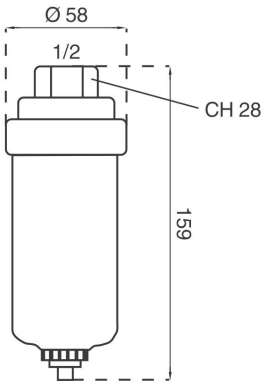

90986

F	Funktion	Pakke str.
MOI - 1/2	Manuel/semiaut.	1
AO2 - 1/2	Automatisk	1

Saca & Aignep forbeholder sig ret til at ændre modeller og dimensioner uden varsel.

SACA

- din leverandør af trykluftsrør

Energivej 6
8740 Brædstrup
Telefon: +45 7575 1545
info@saca.dk
www.saca.dk
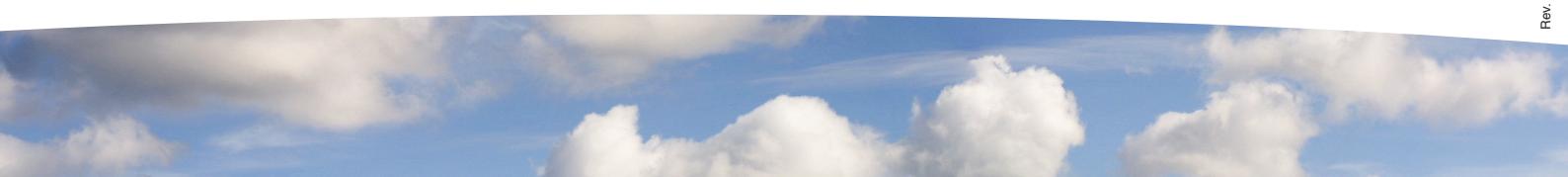
Rev. nr. 1.0 - 20.02.19